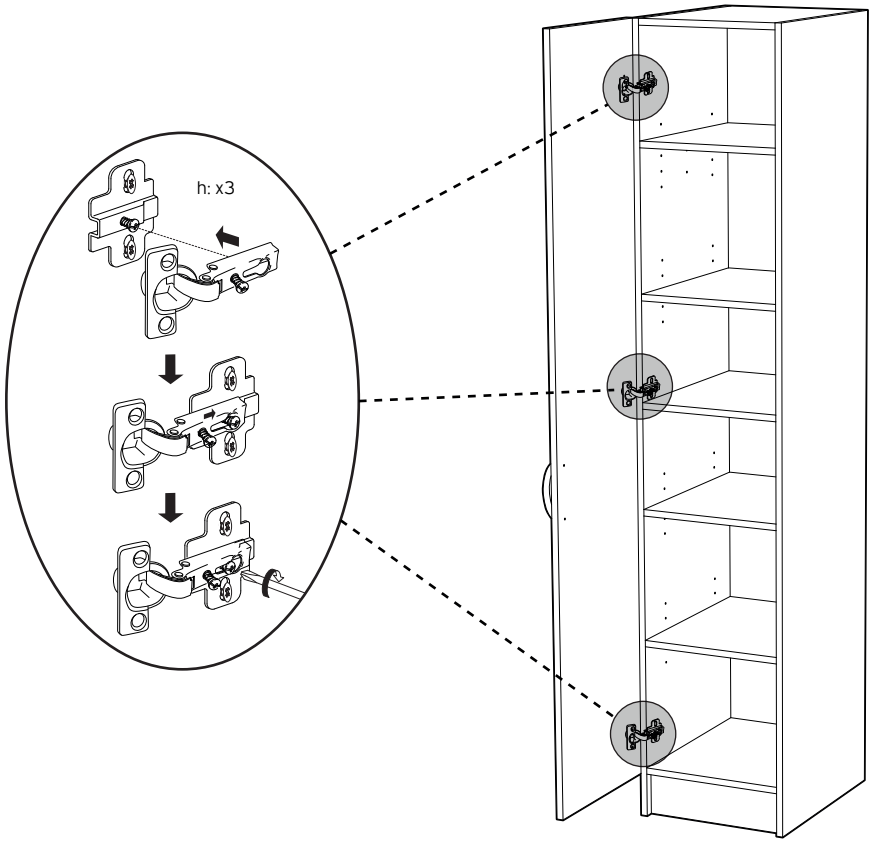


7

**ΔΙΑΣΤΑΣΕΙΣ / DIMENSIONS: Y 1,82 x B 0,45 x M 0,36**

**Θα χρειαστείτε:**

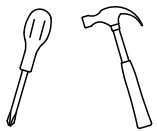

**Εργοστάσιο Οινοφύτων & Έκθεση**

57 χιλ. Εθνικής οδού Αθηνών Λαμίας
Τ.Κ. 32011, Οινόφυτα Βοιωτίας
(Παράδρομος Οινοφύτων Σχηματαρίου)

Τηλ. 2262.0.32860
Fax. 2262.0.32868
Email: 4home@viometale.gr

www.viometale4home.gr

Ποιοτικά, φθηνά & 100% ελληνικά

# KIRKI

## ΝΤΟΥΛΑΠΑ
## WARDROBE

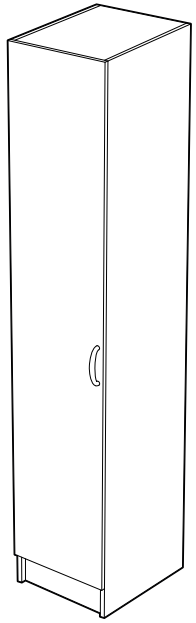

Ποιοτικά, φθηνά & 100% ελληνικά

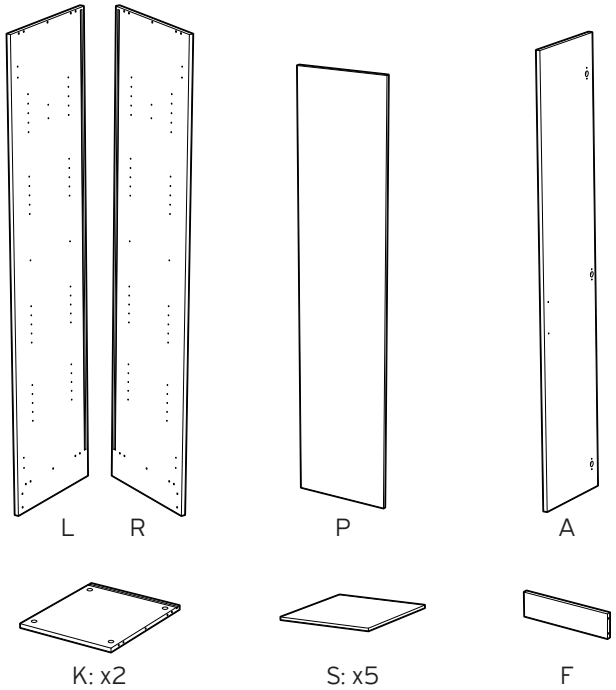


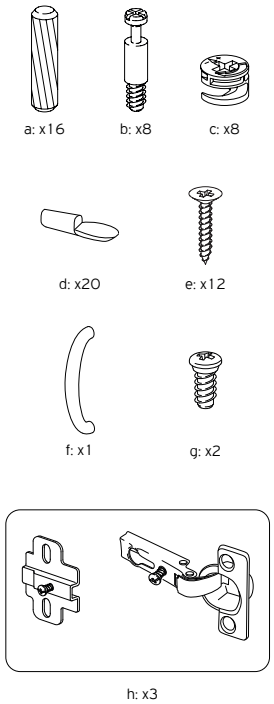

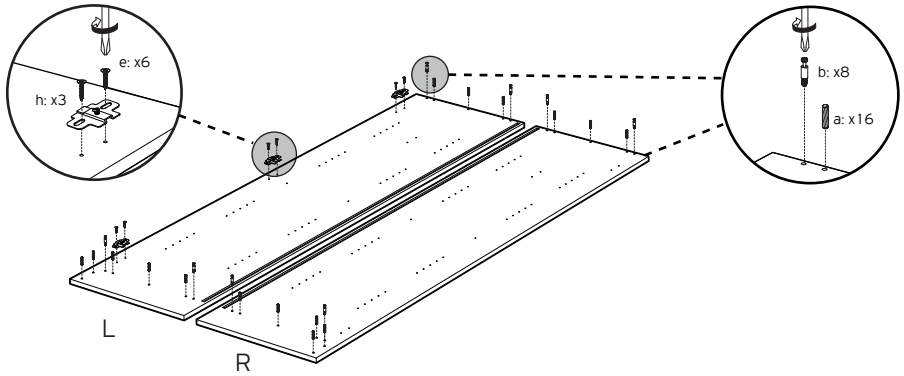


1

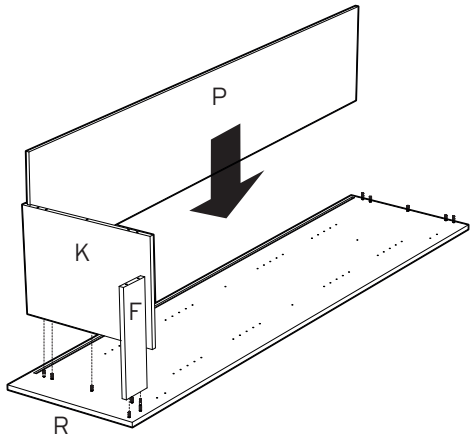


2

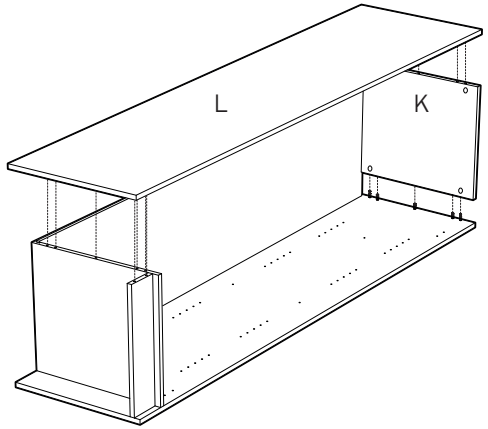


3

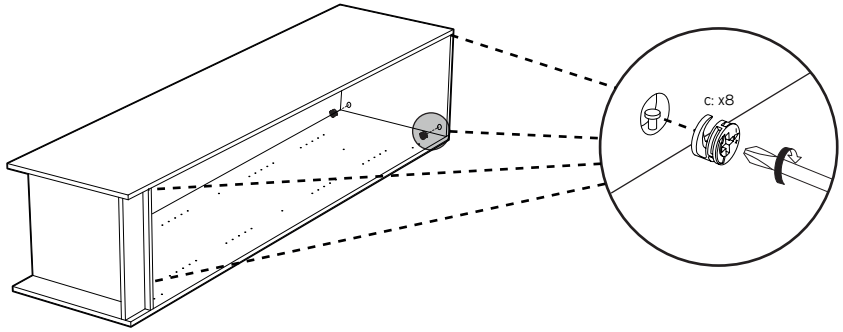


4

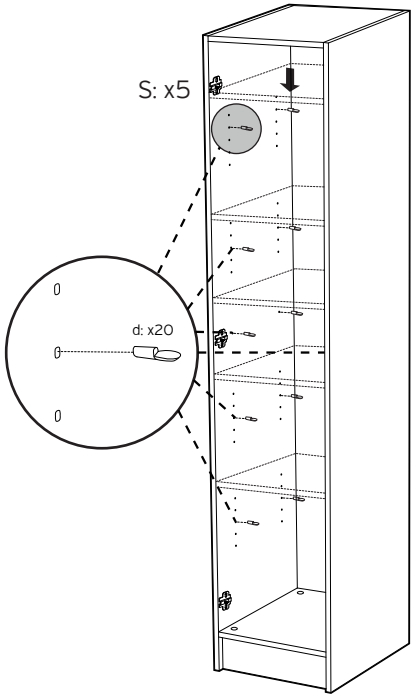


5

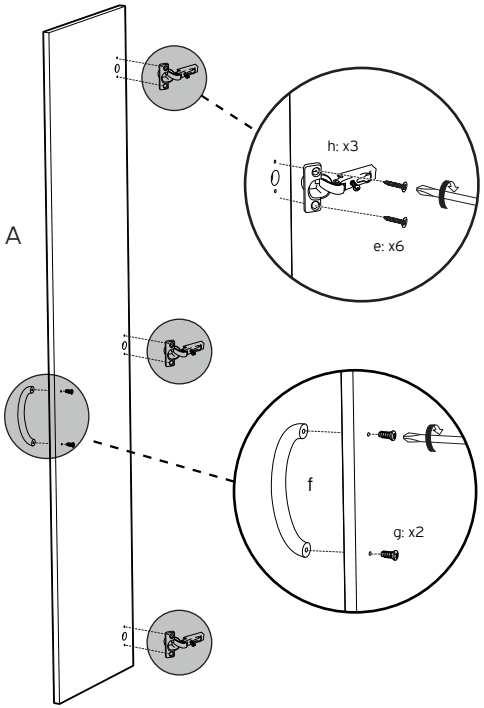


6